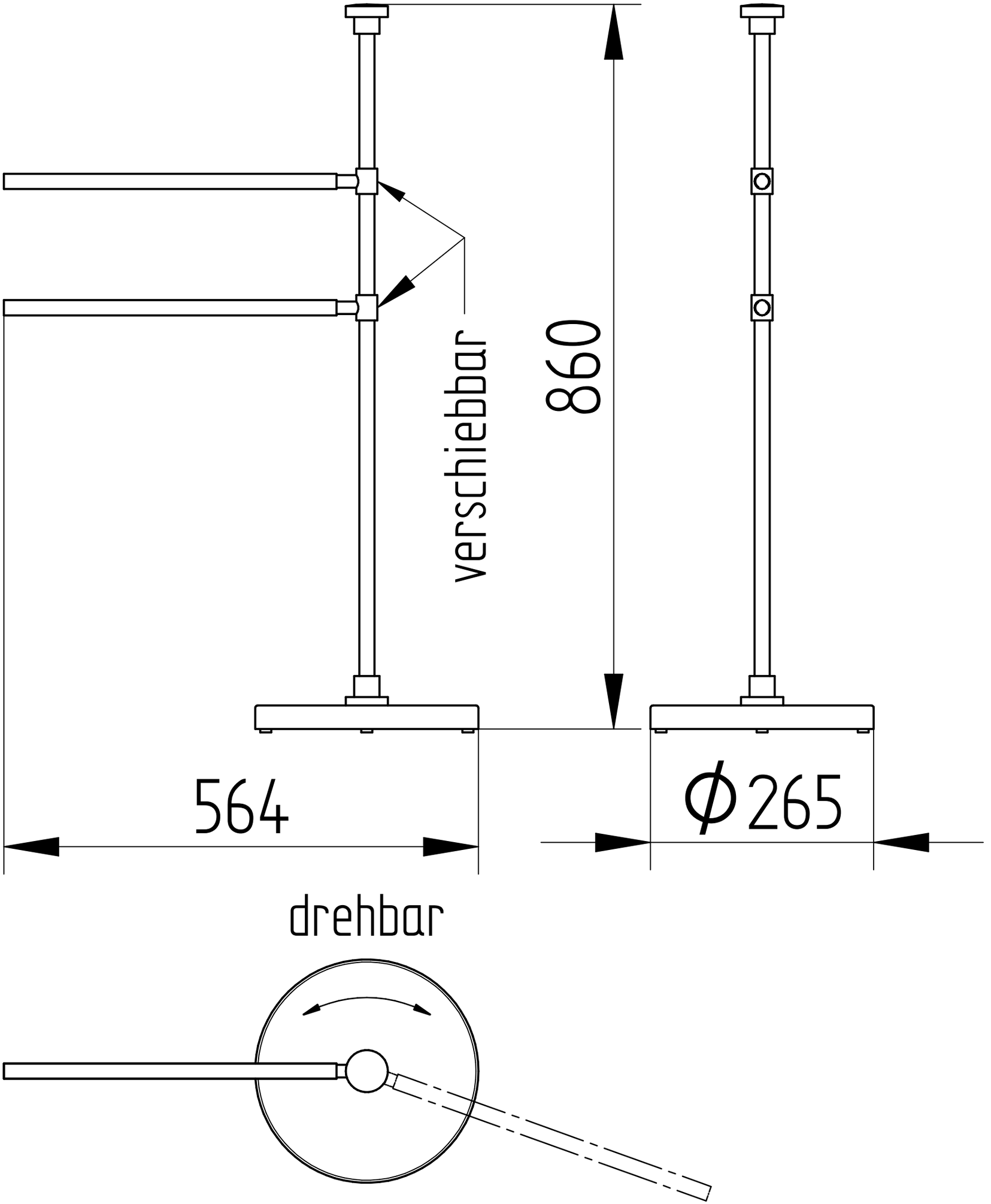
verschiebbar
860
564
Ø265
drehbar