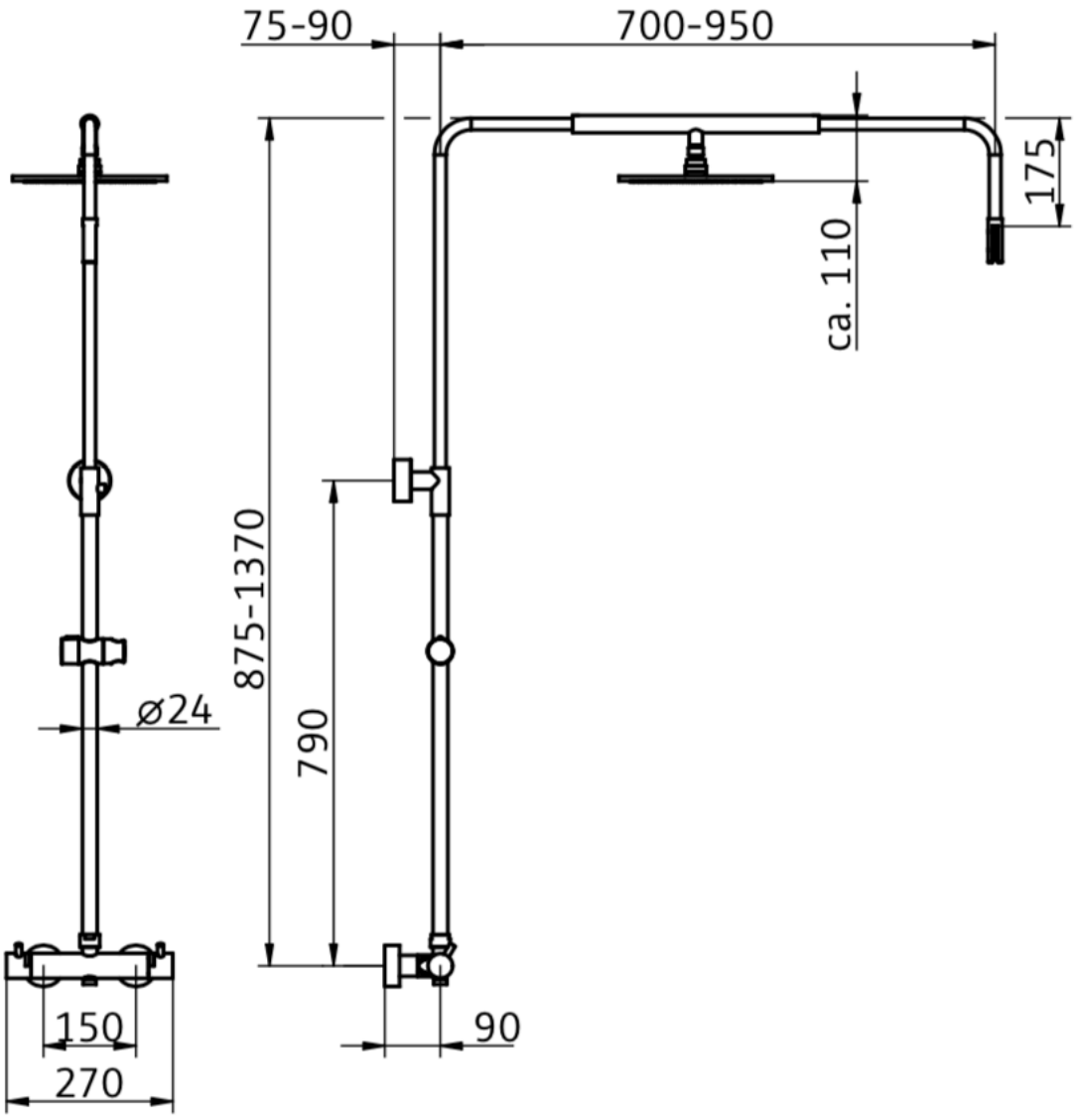
75-90
700-950
175
ca. 110
875-1370
790
ø24
150
270
90